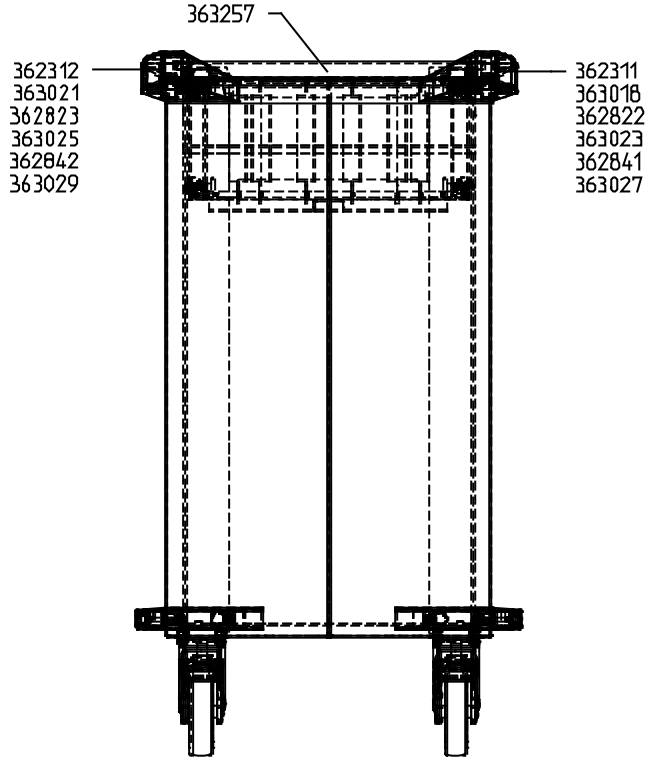

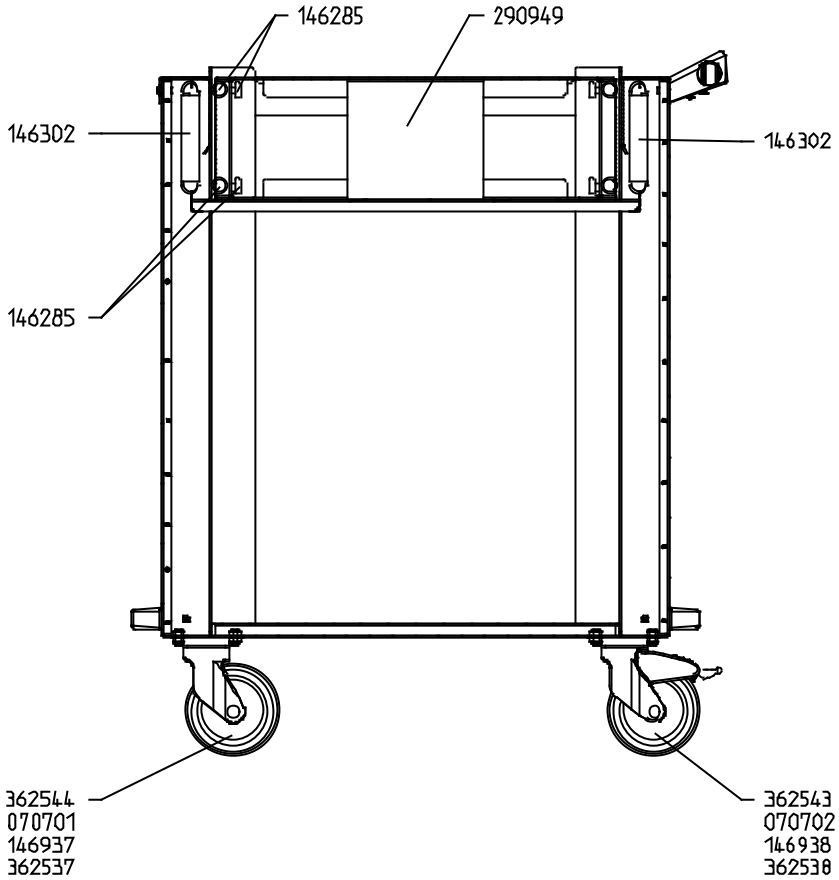

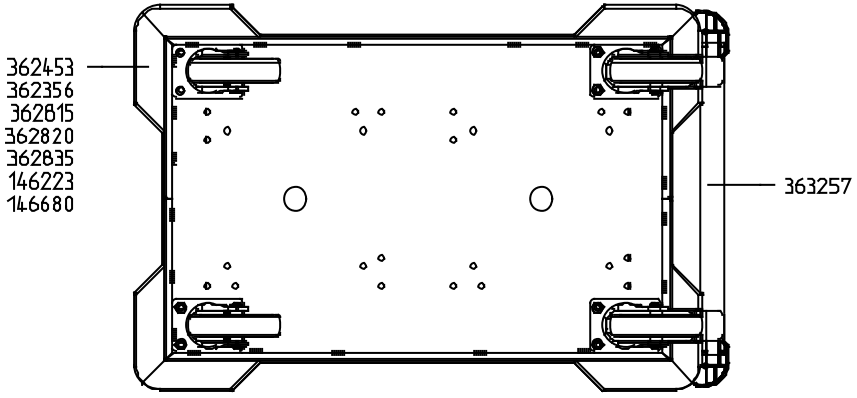

5			XXX				XXXX-XX	XXXX
4			XXX				XXXX-XX	XXXX
3			XXX				XXXX-XX	XXXX
2			XXX				XXXX-XX	XXXX
1	127,2/4 N		Zeichnung rev. Masse und angepasst - Bauteilnummer mit Toleranzzeichen versehen				09.05.07	Bauer
Anzahl	Änderungsnummer	Nr.	Änderungstext				Datum	Name

Datum	Name	Werkstoff		Zustand	BLANCO GmbH & Co KG Hauptstraße 50 75038 Oberderdingen
24.04.2006	Schr.	GEMISCHT			
04.04.2006	Bauer	Oberfläche			
Verglichen Ref. Nr.	01/0A				
Maßstab	3:10	Blatt 1 von 1			

Urspruungszeichnung
296328

TABLETTSPENDER CE-54/30 INNOTION ETZ

00364810

Benennung

Zeichnungsnummer